（2026年度）
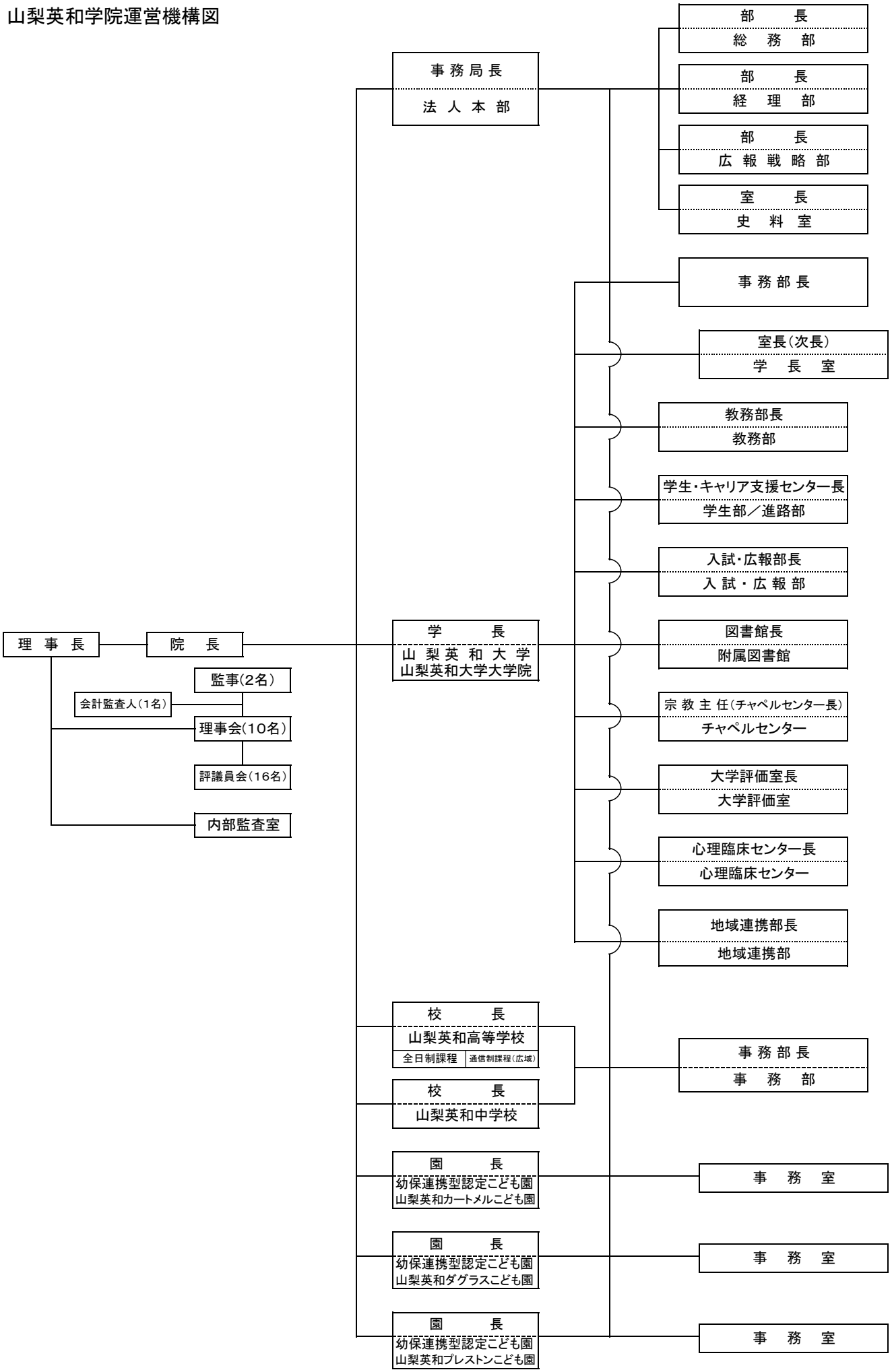
山梨英和学院運営機構図